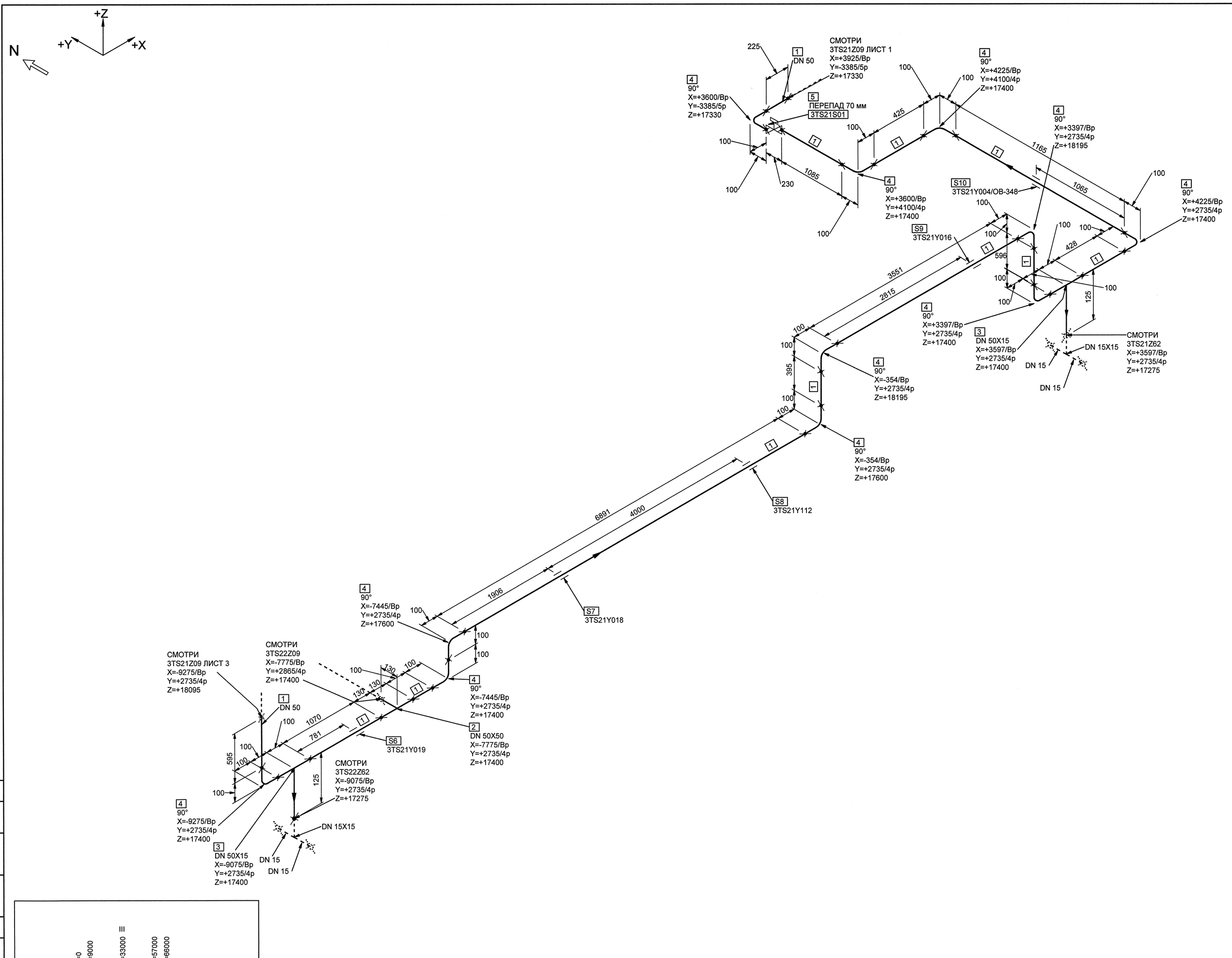

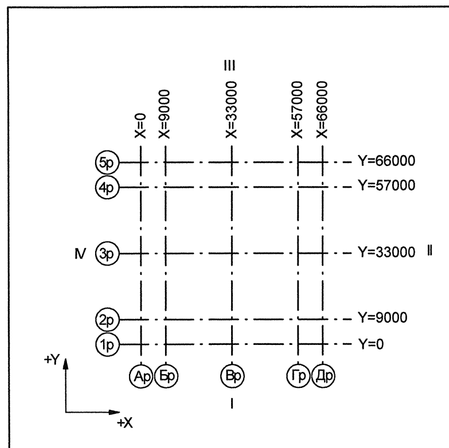

Номер трубопровода - I
Подведомственность - ПНАЭГ 7-008-89
Классификационное обозначение по НП-001-97 - 3Н
Группа по ПНАЭГ 7-008-89 - С
Класс безопасности по НП-001-97 - 3
Категория сейсмостойкости по НП-031-01 - II
Рабочие параметры: Pp= 0.05 МПа, tp=70°С
Параметры пневмоиспытания: Pп=0.06 МПа, t не менее 5°С
Среда- Парогазовая смесь

МОНТАЖНЫЕ ЭЛЕМЕНТЫ

ПОЗ	НАИМЕНОВАНИЕ	КОЛ	МАТЕРИАЛ	МАССА ЕД-ЦЫ, КГ
1	СТО 79814898 109-2009 ТРУБА 57x3.0	16.525 М	08Х18Н10Т ГОСТ 9941-81	4.02
2	01 СТО 79814898 124-2009 ТРОЙНИК РАВНОПРОХОДНЫЙ С 57x3.0-PN 25-IIIc	1	08Х18Н10Т СБОРНЫЙ	1.50
3	12 СТО 79814898 121-2009 ТРОЙНИК ПЕРЕХОДНЫЙ С 50x15-PN 25-IIIc	2	08Х18Н10Т СБОРНЫЙ	1.01
4	01 СТО 79814898 111-2009 КОЛЕНО С 90°-57x3.0-PN 25	11	08Х18Н10Т ГОСТ 9941-81	0.60
5	КПЛВ.491144.051-02 3CIIIc ТУ 3742-004-49149890-2008 КЛАПАН ЗАПОРНЫЙ СИЛЬФОННЫЙ ПОД МУФТУ ШАРНИРНУЮ С ПАТРУБКАМИ ПОД ПРИВАРКУ DN 50 Pp 1,6 МПа Tp 250°С НЕРЖАВЕЮЩАЯ СТАЛЬ	1	СБОРНЫЙ	10.00
6	3TS21Y019 ОПОРА СКОЛЬЗЯЩАЯ	1		-
7	3TS21Y018 ОПОРА НЕПОДВИЖНАЯ	1		-
8	3TS21Y112 ОПОРА СКОЛЬЗЯЩАЯ	1		-
9	3TS21Y016 ОПОРА СКОЛЬЗЯЩАЯ	1		-
10	3TS21Y004/OB-348 ПРОХОДКА НЕПОДВИЖНАЯ	1		-

3TG11Z01_01	—	3	DN 100	Z+ 2700 X+ 175 Y- 2775	3TG11W01/N1				S8 3TG11Y01/PT-997				3TG11J01/ТГ-235
Код блока	Трубопроводы проектируемые	Позиция детали	Условный проход	Координаты элементов в здании	Код оборудования/ Номер патрубка	Шов заводской	Шов монтажный	Резьбовое соединение	Позиция опоры Код опоры / код проходки	Направление среды	Переход	Штуцер	Код герметичной проходки/ код проходки

Изм.	Кол.уч.	Лист	№ док.	Подпись	Дата
1	-	Зам.	102-12	-	-
Инженер		Сойриф			9.11
Пров.вед.инж.		Веренцова			10.11
Пров.нач.гр.		Жук			9.11
Н.контр.		Краснояров			12.11

АРХИВНЫЙ ЭКЗЕМПЛЯР

Инв.подл.№ R3.00783.1.0.11
Лист 27

R3.TS21.3072.011.01.00.008

Ростовская АЭС Блок 3

Реакторное отделение.Негерметичная часть.Трубопроводы системы очистки технологических сдувок

Стадия	Лист	Листов
Р	4	4

Измометрический чертеж 3TS21Z09

ОАО "НИАЭП" 2012

Инв. N подл. R3.00783.1.0.11 | Подп. и дата | Взам. инв. N | ДОПОЛНИТЕЛЬНЫЕ ПОДПИСИ | ДОПОЛНИТЕЛЬНЫЕ ПОДПИСИ

Формат А1